Бриф по упаковке для переработанной продукции:

Перерабатываемое сырье – горбуша потрошеная без головы, кета потрошеная без головы.
Производимый продукт – стейк кеты, стейк горбуши, набор для ухи.
Все позиции имеют фиксированный вес - 500г.
Технология упаковки – двухуровневая пленочная упаковка.
Первый уровень (взаимодействующий с продуктом) – прозрачный вакуумный термо-формовочный пакет:

Второй уровень – наружный трех-шовный пакет, в который помещается прозрачный термо-форм. пакет. Размеры пакета – 200х400 мм, запаечный шов со стороны 200мм:

Размеры термо-формовочного пакета:

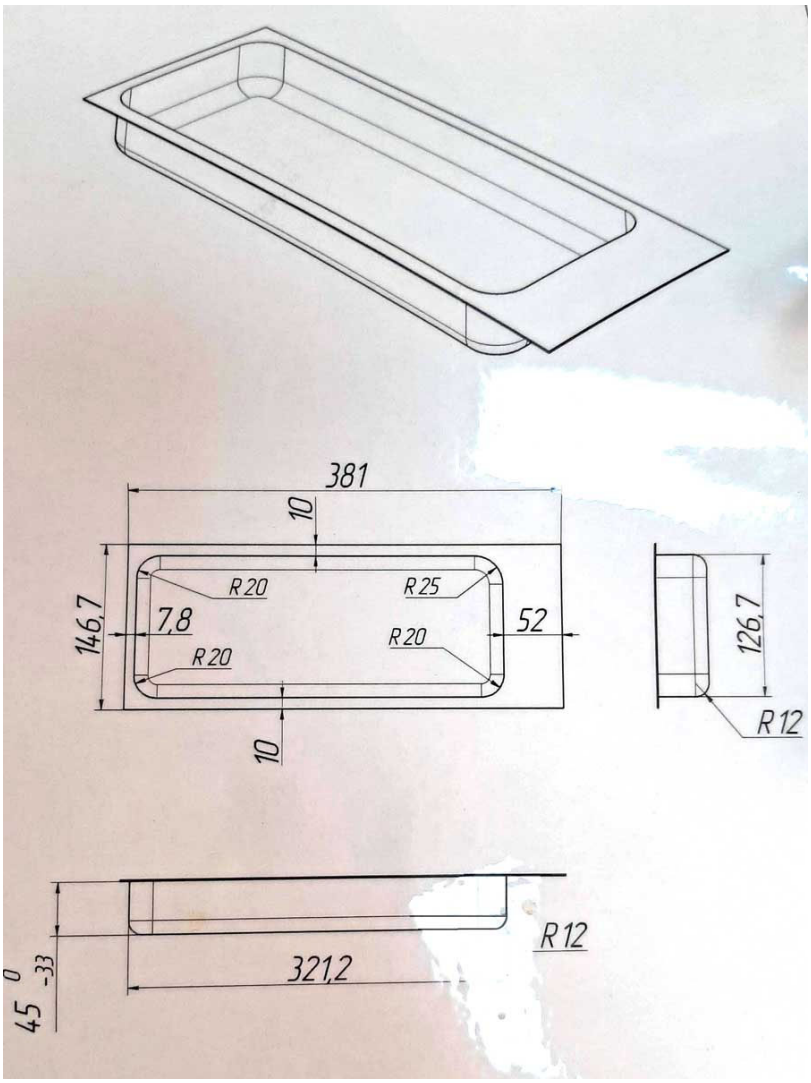

381x150 мм

Язычок – 52 мм, может использоваться для размещения самоклеящейся этикетки.

В нашем случае – используется как пространство, для размещения непрозрачной части дизайна пакета второго уровня.

Размеры даны для локации прозрачного «окна» на упаковке.

Ключевые моменты для визуализации:

Концепция – универсальная упаковка для всех видов продукции (стейк, филе, набор для ухи). Конкретизация вида продукции происходит размещением на лицевой стороне дополнительного стикера – «Стейк Кеты», «Стейк Горбуши», «Набор для ухи из лососевых рыб».

Стиль визуализации – можно отталкиваться от chalk-design (меловая графика на черном каменном фоне), элементы иллюстрации: рыба, море, горы/вулканы камчатки, коренные народы севера.

Название бренда продукции – определенности нет, предлагаем разработать варианты:

«Дикий Лосось Камчатки», «Дикая Рыба Камчатки», «Камчатка», «Kamchatka»

Важно сохранить идею принадлежности с Камчатке.

Преимущества – шоковая заморозка сохраняет все полезные свойства (4 часа от вылова до шоковой заморозки), заморожено в море, сделано в районе промысла, дикий лосось камчатки, натуральный продукт, омега-3, «достояние камчатки».

На обратной стороне упаковки необходимо предусмотреть место для размещения термо-этикетки, размером 80x130 мм. На ней будет размещена конкретизирующая информация: наименование продукции, производитель и его адрес, дата изготовления и срок годности, состав продукта и его пищевая ценность, штрих-код, пиктограммы ЕАС-вилка/рюмка-переработка “7 other”, информацию о «ТУ» или «СТО».

Основное тело упаковки, с обратной стороны, можно дополнить надписями – «Продукт может содержать следы ракообразных и моллюсков», «продукт подлежит тепловой обработке до готовности», «повторное замораживание не допускается».