фасад ММ

# Фасад

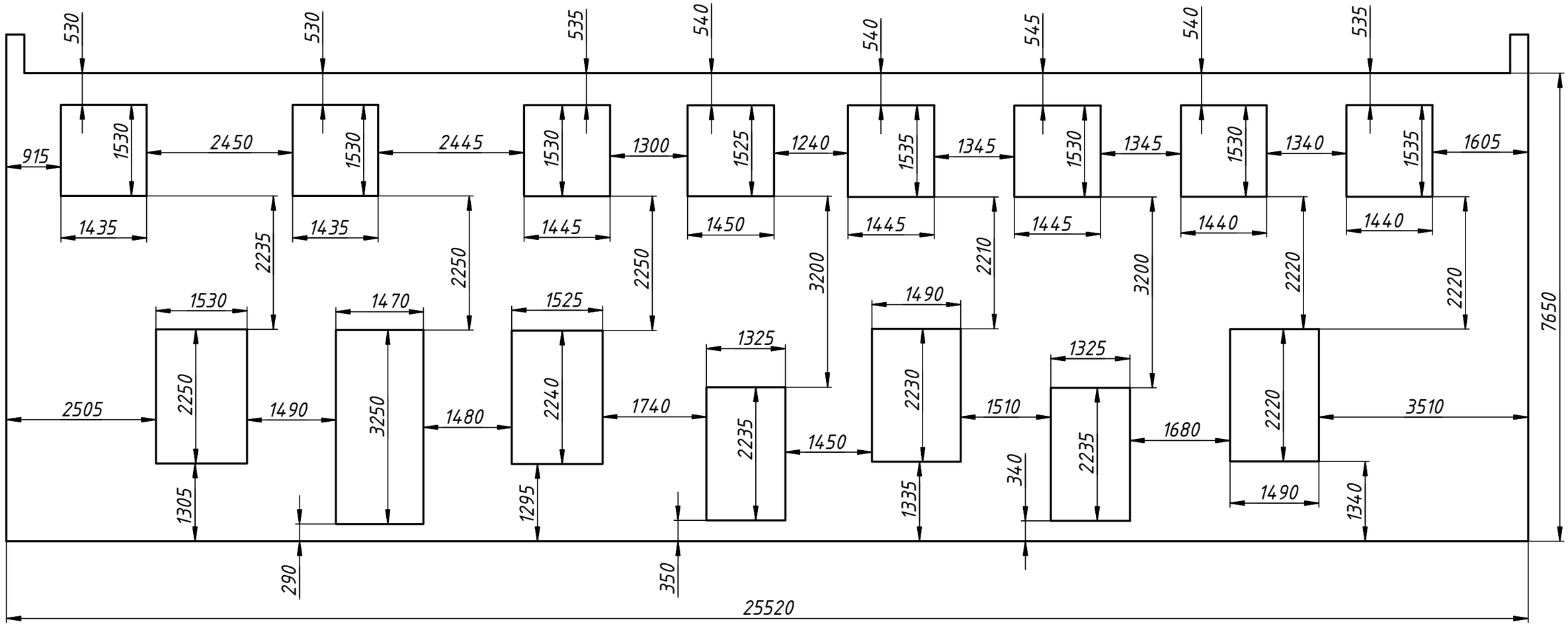


| | | | | | |
|---|---|---|---|---|---|
| Изм. | Лист | № докум. | Подп. | Дата | Фасад ММ |
| Разраб. | | Буравцов | | 29.01.2018 | Лит. / Масса / Масштаб 1:68 |
| Пров. | | | | | |
| Т. контр. | | | | | Лист 1 / Листов 2 |
| Нач.отд. | | | | | |
| Н. контр. | | | | | |
| Утв. | | | | | |

Перв. примен. | Справ. № | Подп. и дата | Инв. № дубл. | Взам. инв. № | Подп. и дата | Инв. № подл.

Копировал | Формат А3