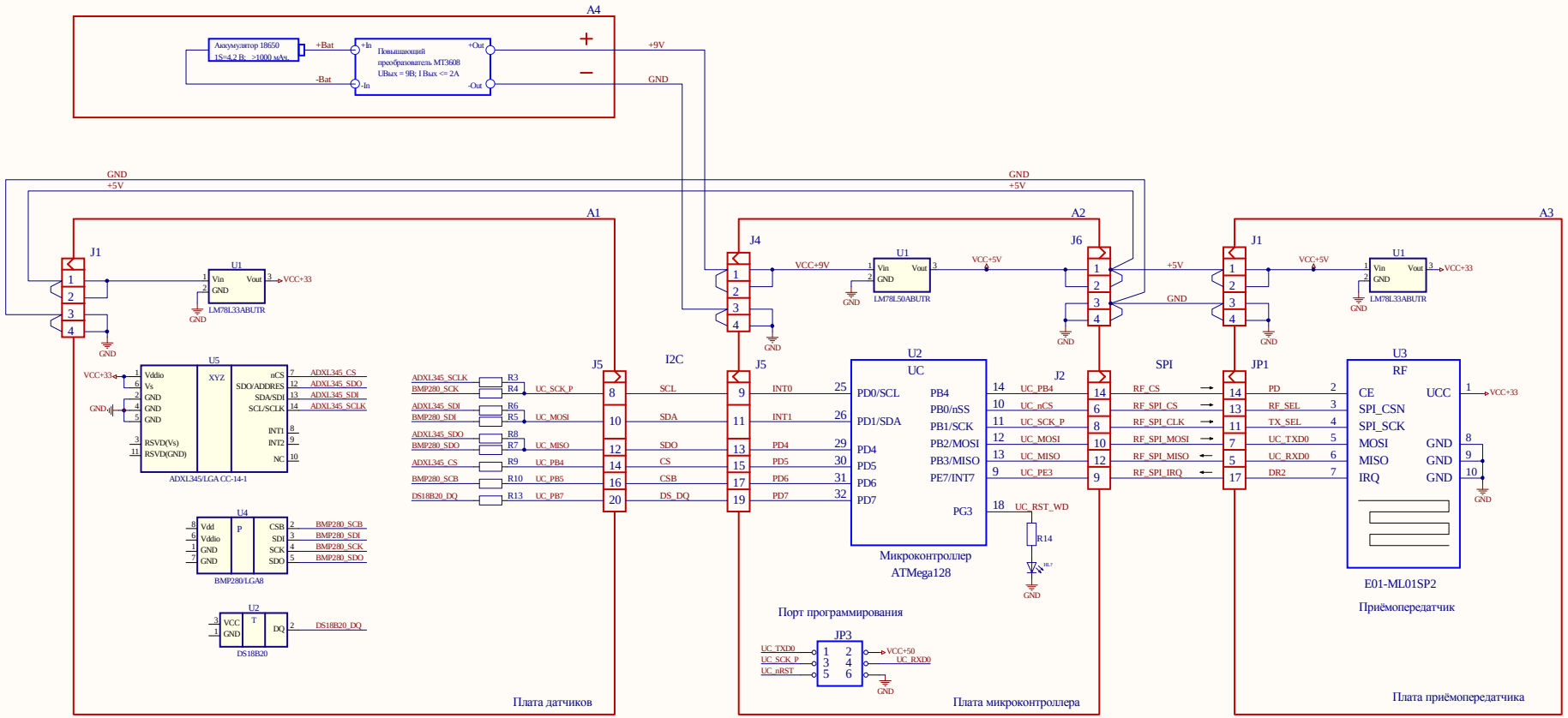

BMP281

The I2C interface uses the following pins:

- SCK: serial clock (SCL)
- SDI: data (SDA)
- SDO: Slave address LSB (GND = ‘0’, VDDIO = ‘1’)

CSB must be connected to VDDIO to select I2C interface. SDI is bi-directional with open drain to GND: it must be externally connected to VDDIO via a pull up resistor. Refer to chapter 6 for connection instructions.

ADXL345

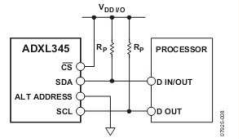

Figure 40. I²C Connection Diagram (Address 0x53)

Изм.	Лист	№ докум.	Подп.	Дата	CANSAT 36
Разраб.		Кульбакин			Капсула спасаемая телеметрическая
Пров.					Схема электрическая принципиальная
Нач.сект.					
Т.контр.					
Н.контр.					
Утв.					

Лит.	Масса	Масштаб
Лист	Листов 1	

Копировал

Формат А1