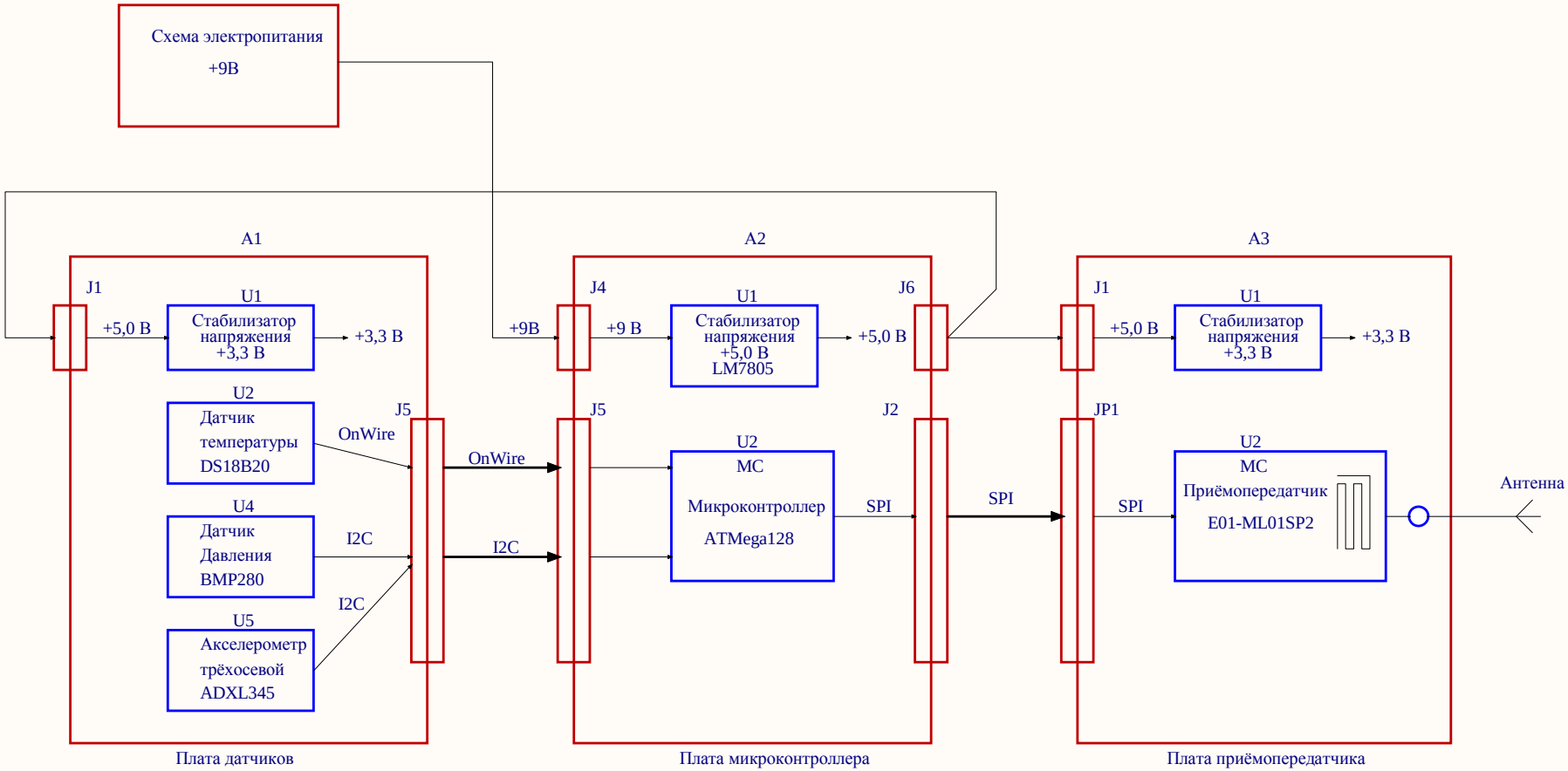

A1 - Модуль датчиков

A2 - Мудуль микроконтроллера

A3 - Мудуль приёмопередатчика

					CANSAT 36			
Изм.	Лист	№ докум.	Подп.	Дата	Капсула спасаемая телеметрическая Схема электрическая общая	Лит.	Масса	Масштаб
Разраб.		Кульбякин						
Пров.						Лист	Листов 1	
Нач.сект.								
Н.контр.								
Утв.								

Перв. примен. | Справ. № | Подп. и дата | Инв. № дубл. | Взам. инв. № | Подп. и дата | Инв. № подл.

Копировал | Формат А2